En Instruction
De Anleitung
Fr Instructions
日本語 取扱説明書

TF-11 2.4GHz
2.4GHz FHSS Digital RC System

hpi·racing

1 Overview Vue d'ensemble Übersicht 製品概要

TF-11 Transmitter / Émetteur TF-11 / TF-11 Sender / TF-11送信機

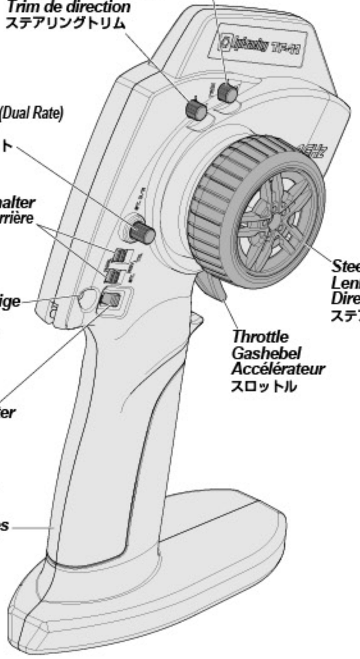

RF-11 Receiver / Récepteur RF-11 / RF-11 Empfänger / RF-11 受信機

Receiver Battery Case / Boîtier piles récepteur / Empfaenger Batterien Fach / レシーバーバッテリーケース

80576
Receiver Battery Case
Empfaenger Batterien Fach
Boîtier piles récepteur
レシーバーバッテリーケース

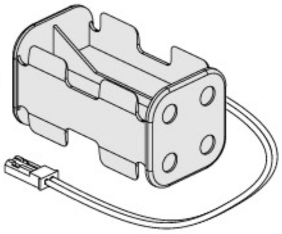

80575
Receiver Switch
Ein/Aus Schalter
Interrupteur du récepteur
レシーバースイッチ

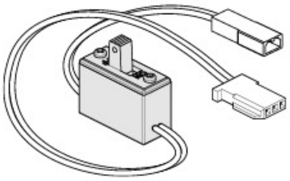

Equipment Needed / Équipement nécessaire / Benötigtes Zubehör / 用意する物

Thin object (such as a paperclip)
Dünner Draht (z.B. eine Büroklammer)
Objet mince (comme un trombone)
クリップなどの細長い棒

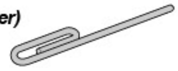

101939
PLAZMA 1.5V Alkaline AA Battery
PLAZMA 1.5V AA Trockenbatterien
Piles alcalines AA PLAZMA 1.5V
PLAZMA 1.5V アルカリ単三型 バッテリー

The caution or attention symbols will warn you about steps that can be very dangerous. Please read and understand the instructions carefully before proceeding.
Die untenstehenden Zeichen warnen Sie vor Bauabschnitten die gefährlich sein können. Bitte lesen Sie die Anleitung gründlich, bevor Sie die Schritte durchführen.
Les symboles attirant votre attention vous avertiront des étapes qui peuvent être très dangereuses. Veuillez lire soigneusement les instructions et bien les comprendre avant toute utilisation.
本取扱説明書ではお客様への危害や損傷を未然に防止するために、危険の従う操作、お取扱いについて以下の記号で警告表示を行っています。内容をよくご理解の上で本文をお読みください。

Cautions / Warnhinweise / Précautions / 警告

Failure to follow these instructions can damage your kit, and cause serious bodily injury or death.
Wenn Sie diesen Anweisungen nicht folgen, können Sie oder Ihr Auto Schäden davontragen.
En ne suivant pas ces instructions vous pourriez endommager votre kit, et provoquer de sérieux dégâts corporels ou même mortels.
この表示は誤った取り扱いをすると、貴方の生命や身体に重大な被害が発生する可能性が想定される内容を示しています。

Attention / Achtung / Attention / 注意

Failure to follow these instructions can cause injury to yourself or others. You might also cause property damage or damage your kit.
Wenn Sie diesen Anweisungen nicht folgen, können Sie oder andere verletzt werden.
Es kann auch sein, dass dabei Sachschaden an anderen Dingen oder ihrem Auto entsteht.
En ne suivant pas ces instructions vous pourriez vous blesser vous-même ou blesser d'autres personnes. Vous pourriez également provoquer des dégâts matériels ou endommager votre kit.
この表示は誤った取り扱いをすると、貴方が障害を負う可能性、物的損害の発生が想定される内容を示しています。

2 Operating Suggestions / Suggestions de fonctionnement / Hinweise zum Betrieb / 注意事項

Be sure to thoroughly read and understand these instructions before using this product. Pay particular attention to the items labelled Caution and Attention. Failure to follow these instructions may result in damage to your RC car and injury to yourself and other people.

Lesen Sie diese Anleitung gründlich und machen Sie sich die einzelnen Schritte deutlich, bevor Sie dieses Produkt verwenden. Geben Sie besonders acht, wenn Abschnitte mit Warnhinweisen gekennzeichnet sind. Wenn Sie dieser Anleitung nicht folgen, kann es zu Schäden an Ihrem Modellauto oder zu Verletzungen von Menschen kommen.

Prenez bien soin de lire entièrement et de parfaitement comprendre ces instructions avant d'utiliser le produit. Faites particulièrement attention aux éléments portant des avertissements requérant une attention particulière. Ne pas suivre ces instructions pourrait provoquer des dommages à votre véhicule radio-commandé et des blessures à vous-même ou à d'autres personnes.

製品を正しく安全にご使用いただくために、本取扱説明書をよくお読みいただき、注意事項を守ってください。
取扱い方法を誤ったり、安全に対する注意を怠ると他人に迷惑をかけたり、自分自身を傷つける恐れがあります。

Cautions / Warnhinweise / Précautions / 警 告

If you make changes or adjustments not shown in the instruction manual, your vehicle may be damaged.
Wenn Sie Änderungen oder Einstellungen an Ihrem Fahrzeug vornehmen, die nicht in der Anleitung beschrieben sind, kann es beschädigt werden.
Si vous apportez des modifications ou faites des réglages qui ne sont pas indiqués dans le manuel d'instruction, votre véhicule pourrait être endommagé.
本説明書に記載されている内容以外の使用方法は製品の破損につながります。

Safety Guidelines about Products

- *Turn on the transmitter first then the receiver. Turn off the receiver first then the transmitter.*
- *Before running you must check the radio function.*
- *This radio is made of precision electronics, do not expose to extreme heat, vibration, shock or water.*
- *Do not cut antenna wire.*
- *2.4GHz radio frequency only functions by line of sight, if you drive behind a solid object or around a corner and lose sight of the vehicle you may lose control of the RC car.*

Sicherheitshinweise zum Produkt

- *Schalten Sie immer erst den Sender und dann den Empfänger ein. Schalten Sie immer erst den Empfänger und dann den Sender aus.*
- *Vor dem Fahren müssen Sie einen Funktionstest durchführen.*
- *Die Anlage besteht aus empfindlicher Elektronik. Setzten Sie sie niemals extremer Hitze, Vibrationen, Stößen oder Wasser aus.*
- *Kürzen Sie auf keinen Fall das Antennenkabel.*
- *Die 2.4GHz-Technik funktioniert nur im Sichtfeld. Wenn Sie hinter ein festes Objekt oder hinter eine Mauer fahren und den Sichtkontakt verlieren, kann es sein, dass Sie die Kontrolle über Ihr Modellauto verlieren.*

Directives de sécurité concernant les produits

- *Allumez l'émetteur d'abord, puis le récepteur. Éteignez le récepteur d'abord, puis l'émetteur.*
- *Avant d'utiliser l'appareil, vous devez vérifier le fonctionnement de la radio.*
- *Cet appareil de radio est fabriqué avec des composants électroniques de précision, ne l'exposez pas à la chaleur extrême, aux vibrations, aux chocs ou à l'humidité.*
- *Ne coupez pas le câble d'antenne.*
- *La fréquence radio de 2,4 GHz ne fonctionne qu'à vue, si vous envoyez le véhicule derrière un objet solide ou qu'il prend un virage et que vous le perdiez de vue, vous pouvez en perdre le contrôle.*

製品の取り扱いについて

- 送信機の電源をオンにするときは送信機→受信機、オフにするときは受信機→送信機の順で行います。
- 走行前には必ず動作確認をしてください。
- 送受信機は精密機械です。衝撃、振動、水分には注意してください。
- アンテナ線を短く切断しないでください。
- 2.4ＧＨｚ電波は直進性があり障害物によって遮断されやすい性質があります。送信機とRCカーの間に障害物がないように注意してください。

Attention / Achtung / Attention / 注 意

If you make changes or adjustments not shown in the instruction manual, your vehicle may be damaged.
Wenn Sie Änderungen oder Einstellungen an Ihrem Fahrzeug vornehmen, die nicht in der Anleitung beschrieben sind, kann es beschädigt werden.
Si vous apportez des modifications ou faites des réglages qui ne sont pas indiqués dans le manuel d'instruction, votre véhicule pourrait être endommagé.
本説明書に記載されている内容以外の使用方法は製品の破損につながります。

Safety Guidelines when Operating Products

- *Turn on the transmitter first then the receiver. Turn off the receiver first then the transmitter.*
- *Be careful to not short circuit any of the wires as this will cause damage to the unit.*
- *After running, the motor, ESC and wires may be hot. Do not touch as they can cause burns.*
- *Do not disassemble and make any modifications to the transmitter and receiver/ESC.*

Sicherheitshinweise zum Betrieb des Produkts

- *Schalten Sie immer erst den Sender und dann den Empfänger ein. Schalten Sie immer erst den Empfänger und dann den Sender aus.*
- *Achten Sie darauf niemals einen Kurzschluss zu erzeugen, da dies die Einheit beschädigt.*
- *Nach dem Fahren können der Motor, der Regler und die Kabel heiß sein. Fassen Sie die Teile nicht an, da Sie sich verbrennen können.*
- *Zerlegen und/oder modifizieren Sie auf keinen Fall den Sender und den Empfänger/Regler.*

Directives de sécurité lors de l'utilisation de produits en fonctionnement

- *Allumez l'émetteur d'abord, puis le récepteur. Éteignez le récepteur d'abord, puis l'émetteur.*
- *Faites bien attention à ne pas mettre aucun des câbles en court-circuit, l'appareil serait endommagé.*
- *Après le fonctionnement, le contrôleur électronique de vitesse et les câbles peuvent être chauds. Ne les touchez pas, vous pourriez vous brûler.*
- *Ne démontez pas, et ne faites aucune modification à l'émetteur et au récepteur/contrôleur électronique de vitesse.*

取り扱い上の注意

- 送信機の電源をオンにするときは送信機→受信機、オフにするときは受信機→送信機の順で行います。
- 配線類をショートさせないでください。破損します。
- 走行後はモーター、配線、スピードコントローラーが熱くなります。ヤケドの恐れがあるので触らないでください。
- 分解、改造はしないでください。

3 Transmitter Preparation / Vorbereitung des Senders / Préparation de l'émetteur / 送信機の準備

1 Transmitter Preparation Vorbereitung des Senders Préparation de l'émetteur 送信機の準備

Reverse Switch
Servowegschalter
Commutateur d'inversion
リバーススイッチ

Switch factory setting.
Standard Einstellungen
Réglages d'usine du servo
スイッチの位置を確認します。

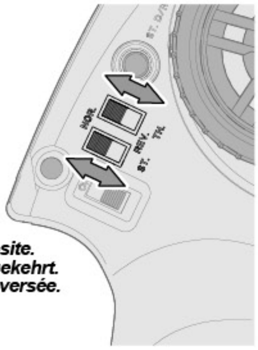

! *Servo direction will be opposite.*
Die Servorichtung wird umgekehrt.
La réponse du servo sera inversée.
サーボの回転方向が逆転します。

Refer to the instruction of kit and check direction of reverse switch.
Schauen Sie in die Anleitung Ihres Autos um die Stellung für den Schalter daraus zu entnehmen.
Reportez-vous aux instructions du kit et vérifiez la direction de l'interrupteur d'inversion de marche.
キット説明図を参考にリバーススイッチの位置を確認します。

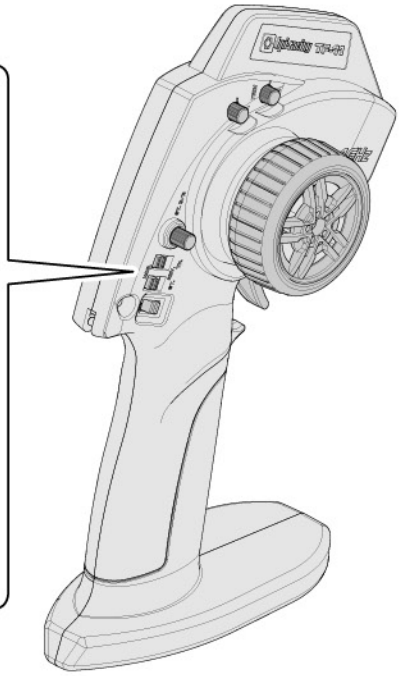

2 Transmitter Battery Installation Einlegen der Senderbatterien Mise en place des piles de l'émetteur 送信機用バッテリーの入れ方

101939
PLAZMA 1.5V Alkaline AA Battery
PLAZMA 1.5V AA Trockenbatterien
Piles alcalines AA PLAZMA 1.5V
PLAZMA 1.5V アルカリ単三型 バッテリー

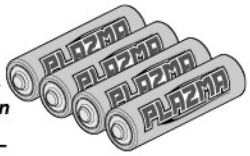

Attention
Achtung
Attention
注 意

! *Do not mix batteries of different ages or types.*
Verwenden Sie immer Batterien gleichen Alters und Typs.
Ne mélangez pas des piles de différents âges ou de différents types.
古い電池と新しい電池を混ぜて使わないでください。

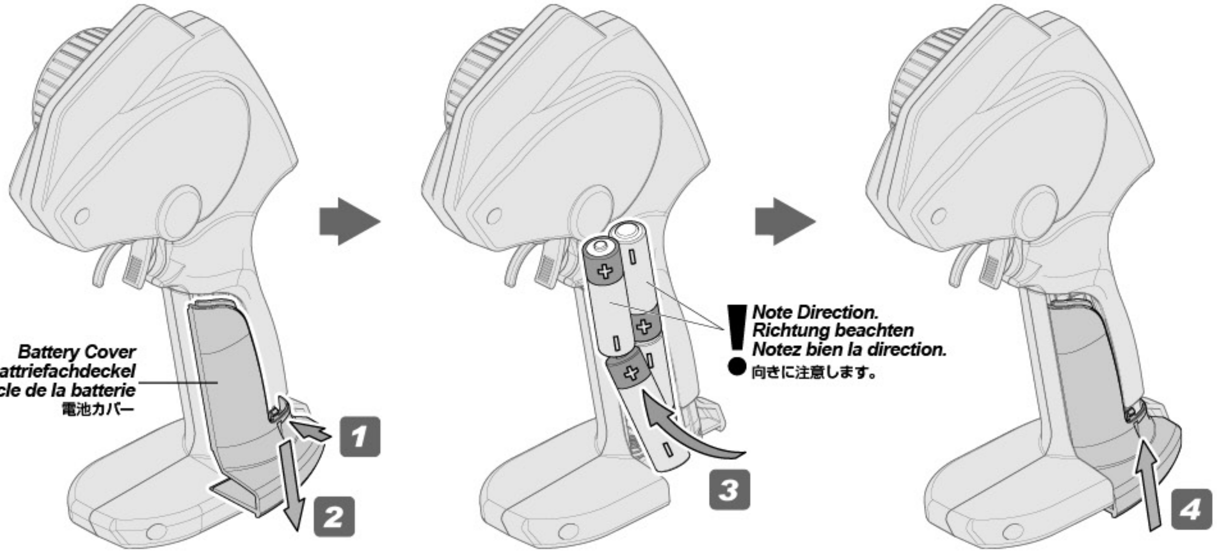

Battery Cover
Battriefachdeckel
Couvercle de la batterie
電池カバー

! *Note Direction.*
Richtung beachten
Notez bien la direction.
向きに注意します。

Open battery cover at the bottom of transmitter. Install batteries. Follow the direction of batteries designated in the inside of battery box.
Öffnen Sie das Batteriefach an der Unterseite des Senders. Legen Sie die Batterien ein. Achten Sie auf die Anweisungen im Innern des Batteriefachs.
Ouvrez le couvercle du compartiment des piles au bas de l'émetteur. Installez les piles. Suivez le sens des piles représenté à l'intérieur du casier.

送信機の底面の電池カバーをはずします。
電池ボックスに描かれた電池の向きにあわせて電池を入れ、電池カバーを閉めます。

4 Transmitter Features / Ausstattung des Senders / Fonctions de l'émetteur / 送信機概要

Steering Dual Rate
Lenkeinschlagsbegrenzung
Double débit de direction
ステアリングデュアルレート

To be used to adjust steering servo throw.
Zum Einstellen des maximalen Lenkeinschlags.
À utiliser pour le réglage du taux et de l'angle du servo.
R/Cカーの曲がる量を調整できます。

Steering Trim
Lenkungs-Trimmung
Trim de direction
ステアリングトリム

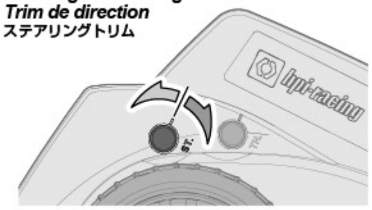

To be used for Centering the steering.
Um den Geradeauslauf einzustellen.
À utiliser pour régler le fonctionnement de la direction.
ステアリングの直進位置（ニュートラル）が調整できます。

Throttle Trim
Gas-Trimmung
Trim d'accélération
スロットルトリム

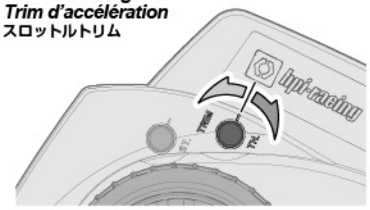

To be used for Centering the throttle.
Zum Einstellen der Gas Position.
À utiliser pour régler le fonctionnement de l'accélération.
スロットルの停止位置（ニュートラル）が調整できます。

Reverse Switch
Servowegschalter
Commutateur d'inversion
リバーススイッチ

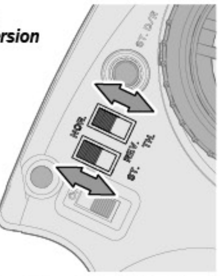

Refer to the instruction of kit and check direction of reverse switch.

Schauen Sie in die Anleitung Ihres Autos um die Stellung für den Schalter daraus zu entnehmen.

Reportez-vous aux instructions du kit et vérifiez la direction de l'interrupteur d'inversion de marche.

キット説明図を参考にリバーススイッチの位置を確認します。

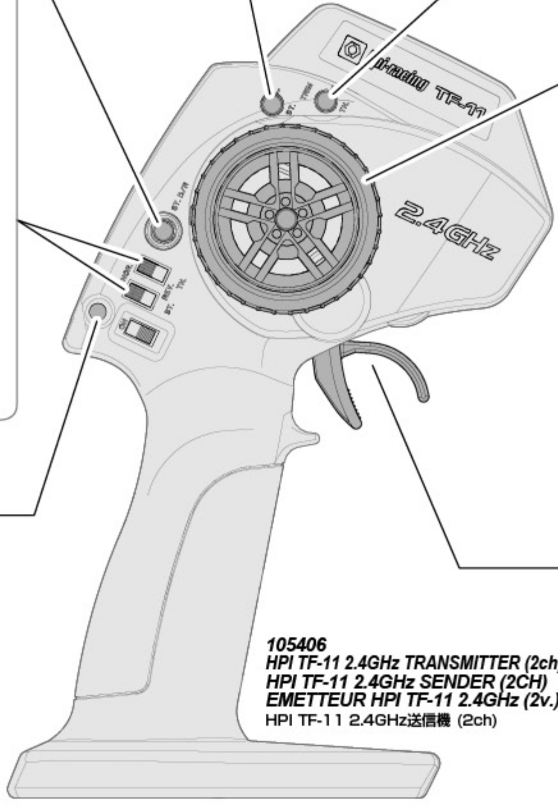

105406
HPI TF-11 2.4GHz TRANSMITTER (2ch)
HPI TF-11 2.4GHz SENDER (2CH)
EMETTEUR HPI TF-11 2.4GHz (2v.)
HPI TF-11 2.4GHz送信機 (2ch)

Steering Wheel
Lenkrad
Volant de direction
ステアリングホイール

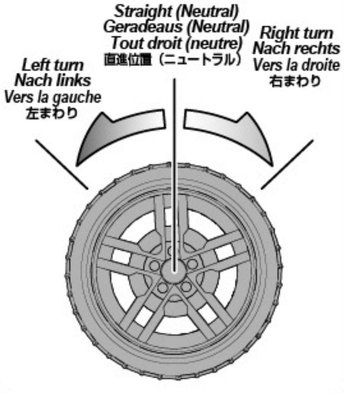

Battery Level Indicator
Batterie Zustands-Anzeige
Indicateur du niveau des piles
バッテリーレベルインジケーター

Good Batteries
Batterien sind in Ordnung
Piles bonnes
電池が充分ある場合は点灯します。

Low Batteries (Light Blinks)
Leere Batterien (LED blinkt)
Piles faibles
点滅を始めたら電池を交換します。

Exchange Batteries
When the battery level indicator (LED) blinks in red, replace the batteries with new ones immediately.

Tauschen Sie die Batterien
Wenn die Batterie Zustands-Anzeige (LED) rot blinkt, tauschen Sie die Batterien sofort gegen neue aus.

Changez les piles
Lorsque le témoin LED indiquant le niveau des piles clignote en rouge, changez immédiatement celles-ci.

バッテリーの交換目安
赤ランプ (LED)が点滅を始めたら電池を交換します。

Throttle Trigger
Gas-Hebel
Gâchette d'accélération
スロットルトリガー

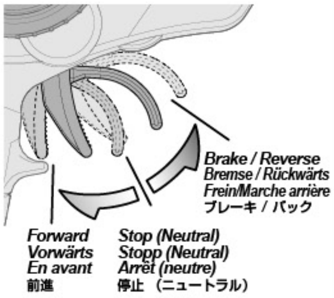

To be used for throttle operation.
Regelt die Geschwindigkeit.
À utiliser pour le fonctionnement de l'accélération.
R/Cカーのスピードをコントロールできます。

Power Switch
Hauptschalter
Interrupteur de marche/arrêt
電源スイッチ

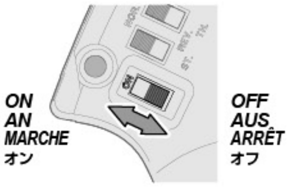

Attention
Achtung
Attention
注 意

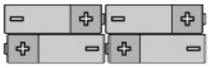

Do not mix batteries of different ages or types.
Verwenden Sie immer Batterien gleichen Alters und Typs.
Ne mélangez pas des piles de différents âges ou de différents types.
古い電池と新しい電池を混ぜて使わないでください。

5 Receiver Connections / Connexions du récepteur / Anschluss des Empfängers / 受信機側配線図

Mount receiver and servo in chassis according to your chassis instruction.

Montieren Sie den Empfänger und das Servo im Chassis entsprechend der Anleitung Ihres Modells.

Montez le récepteur et le servo dans le châssis en fonction des instructions de votre châssis.

シャーシの取扱説明書を参考に受信機、サーボ、スピードコントローラー を搭載します。

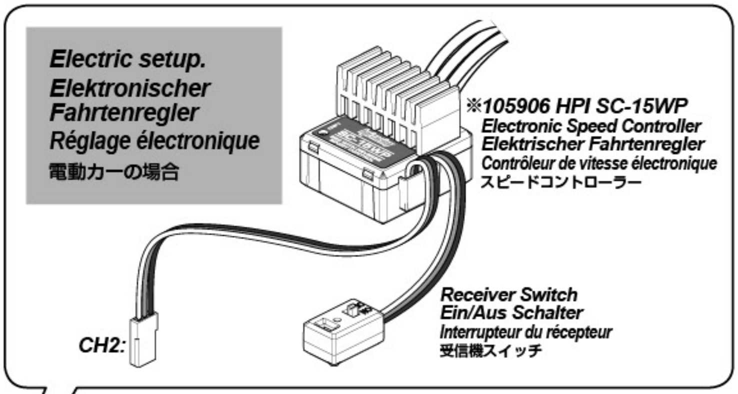

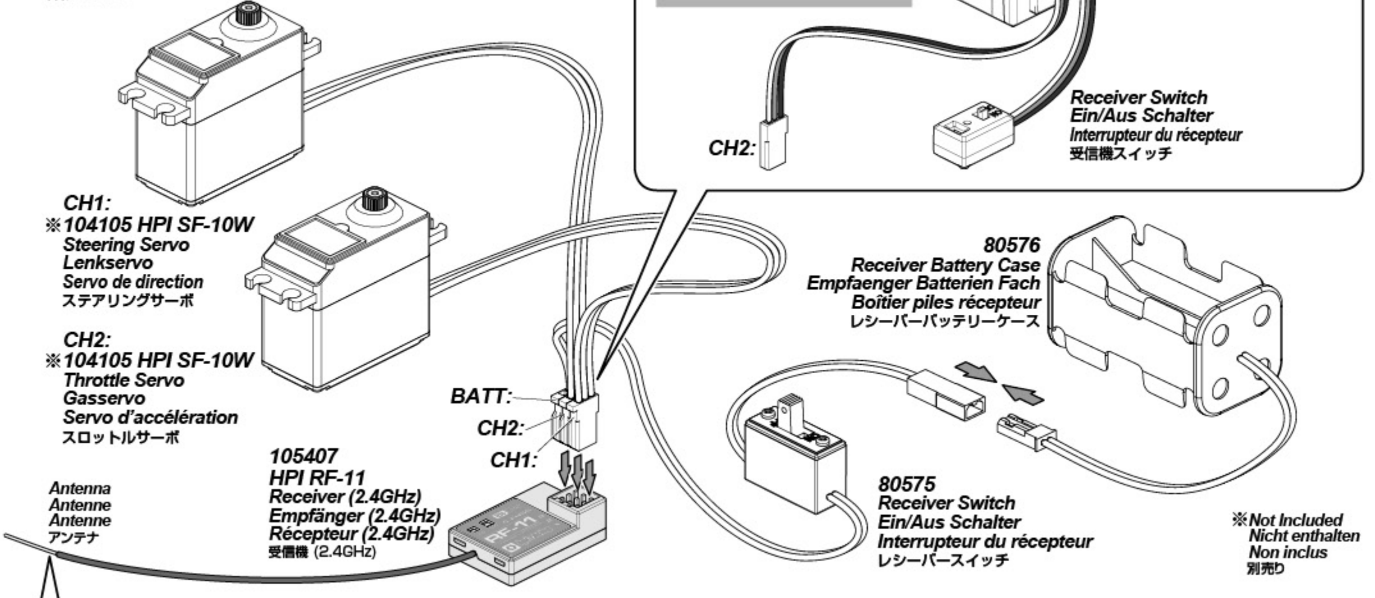

Attention / Achtung / Attention / 注 意

Do not make sharp bends or cut the antenna. Antenna should be upright.

Knicken oder kürzen Sie die Antenne auf keinen Fall. Die Antenne sollte senkrecht montiert werden.

Ne pliez pas l'antenne à angle aigus, et ne la coupez pas. l'antenne doit être en position verticale.

垂直にして使用し、急な角度で折り曲げたり切らないでください。

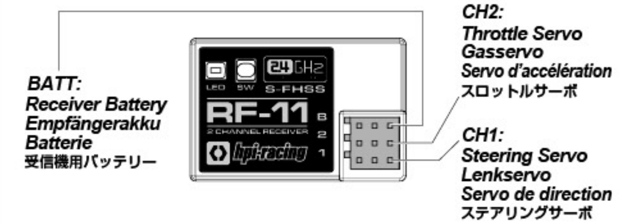

6 Fail Safe / Sécurité intégrée / Fail-Safe / フェイルセーフ

This car has a built-in fail safe system. If the radio glitches, because of interference or the car goes out of range, the servo will apply the brakes to protect your car. The fail safe system has been setup at the factory, but you should become familiar with the function of the fail safe and check the operation before running.

Dieses Auto ist von Werk aus mit einer Fail-Safe Einheit ausgestattet. Falls es zu Empfangsproblemen kommt, weil Funkstörungen auftreten oder das Auto die Reichweite des Senders verläßt, wird das Auto automatisch bremsen. Die Fail-Safe Einheit ist von Werk aus eingestellt. Sie sollten allerdings lernen, wie man diese einstellt und sie vor jeder Fahrt überprüfen.

Ce véhicule possède un système de sécurité intégré. Si la radio tombe en panne, du fait des interférences ou qu'elle se trouve hors de portée, le servo actionnera les freins pour protéger votre véhicule. Le système de sécurité intégré a été réglé en usine, mais vous devez vous familiariser avec son fonctionnement et vérifier qu'il marche correctement avant utilisation.

本製品のR/CシステムにはR/Cカーの暴走を防ぐために、 フェイルセーフ機能が スロット側に内臓されています。R/Cカーが走行中に電波混信や電波が到達しない時にR/Cカーの暴走を防ぐ機能です。フェイルセーフシステムは工場出荷時に設定がされていますが、安全と機能理解のため走行前に動作確認を行います。

Situations when the fail safe will operate.
Situationen in denen die Fail-Safe Einheit eingreift
Situations dans lesquelles la sécurité se déclenchera.
フェイルセーフが動作する状況

When transmitter radio signal is cut off.
Wenn das Signal vom Sender nicht richtig ankommt.
Lorsque le signal radio de l'émetteur est coupé.
送信機の電波が受信機に到達しなくなった場合。

When fail safe is operating, the red LED will continuously flash.

Wenn das Fail-Safe aktiv ist, blinkt die rote LED durchgängig.

Lorsque la sécurité est déclenchée, la LED rouge clignote continuellement.

フェイルセーフ作動時には受信機のLEDが点滅します。

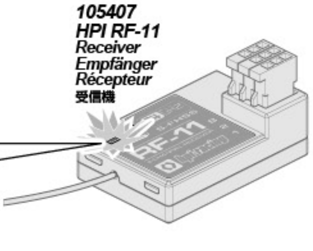

Attention / Achtung / Attention / 注 意

The fail safe can not completely protect your car.
Die Fail-Safe Einheit kann ihr Auto nicht zu 100% schützen.
La sécurité intégrée ne peut pas complètement protéger votre véhicule.
フェイルセーフは電波障害、R/Cカーの暴走を完全に防ぐものではありません

7 Binding and Fail Safe / Verbinden und Fail-Safe / Association et sécurité intégrée / バインド &フェイルセーフ

Programming a receiver to recognize the code of only one specific transmitter.
Den Empfänger so programmieren, dass er die Signale von genau einem Sender empfängt.
Programmation d’un récepteur pour reconnaître le code d’un émetteur spécifique.
バインドとは、送信機の固体識別番号を受信機に記憶させる作業です。

Caution / Warnhinweise / Précautions / 警告

If you change transmitters or add a receiver, you must re-bind before operating your vehicle.
Wenn Sie den Sender tauschen oder einen weiteren Empfänger einsetzen, müssen Sie den Verbindungsvorgang erneut ausführen, bevor Sie Ihr Modell betreiben.
Si vous changez d’émetteurs ou que vous ajoutez un récepteur, vous devez recommencer l’association avant de faire fonctionner votre véhicule.
送信機を変更する場合や受信機を変更または追加する時はバインドとフェイルセーフ作業を行ってください。

1

Bring the transmitter and the receiver close to each other, within 0.5 meter.
Halten Sie dien Sender nah an den Empfänger, innerhalb von 1/2 Meter.
Rapprochez l'un de l'autre l'émetteur et le récepteur, à environ 0,5 mètre.
送信機と受信機を50cm 以内に近付けます。

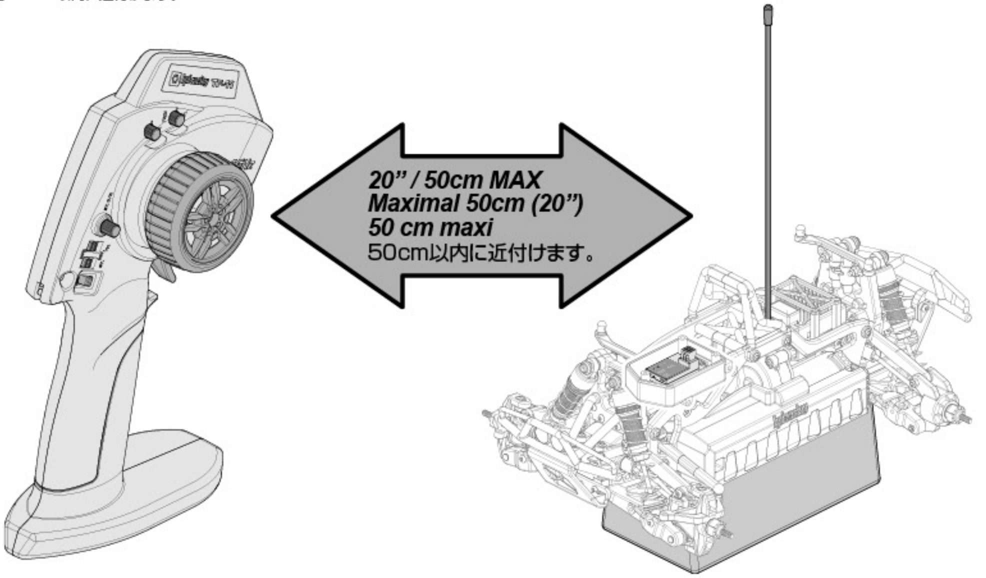

2

Turn on transmitter first, then turn on receiver.
Schalten Sie den Sender und anschließend den Empfänger ein.
Allumez d’abord l’émetteur, puis le récepteur.
始めに送信機のスイッチをONにします。次にR/CカーのスイッチをONにします。

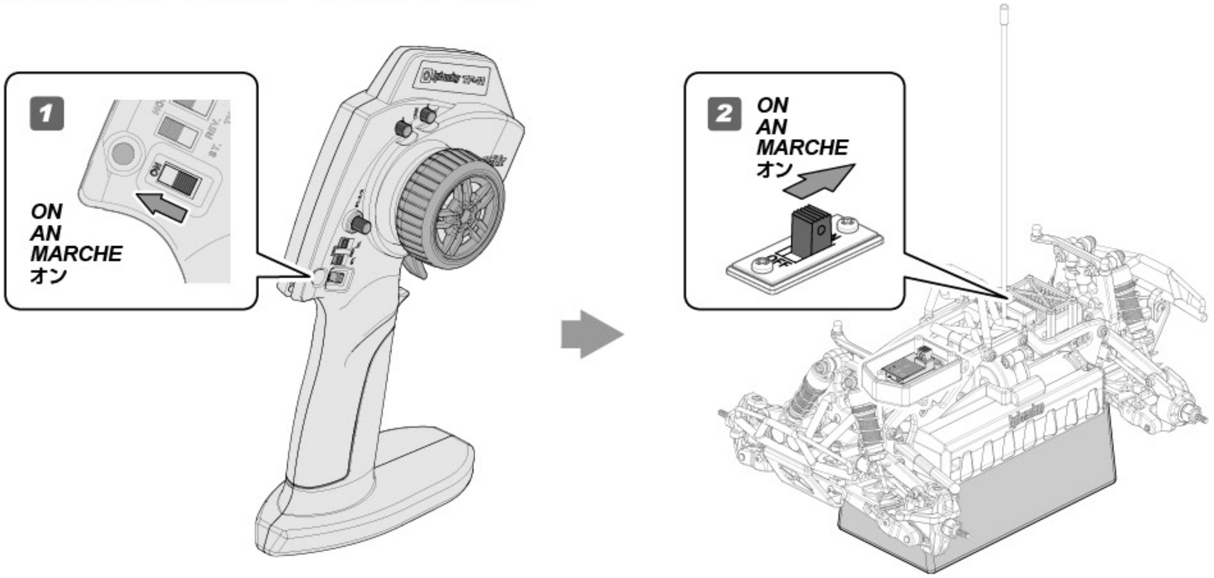

3 Fail Safe Setup   Fail-Safe Einstellvorgang   Réglage de sécurité   フェイルセーフセットアップ

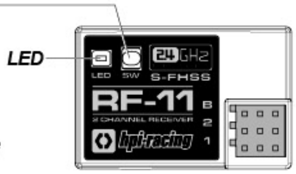

Use a thin object such as a paperclip
Verwenden Sie z.B. eine Büroklammer.
Utilisez un objet mince, comme un trombone
● クリップなどの細長い棒を使用します。

Electric setup.
Elektro Setup
Réglage électrique
電動カーの場合

Leave throttle trigger in neutral position, and press the setup button. The LED will flash quickly. Once the receiver LED remains lit, then release the setup button on the receiver.

Lassen Sie den Gashebel in der Neutralposition und drücken Sie den Setup-Knopf. Die LED beginnt schnell zu blinken. Sobald die LED durchgängig leuchtet, lassen Sie den Setup-Knopf am Empfänger los.

Laissez la gâchette d'accélération en position neutre, et appuyez sur le bouton de réglage. La LED clignote rapidement. Une fois que la LED du récepteur reste allumée, relâchez le bouton de réglage du récepteur.

送信機のスロットルトリガーに触れないまま、受信機のSETUPボタンを押し、LEDが早めの点滅になる事を確認してください。
LEDが点灯に変わったら、SETUPボタンを離します。

1

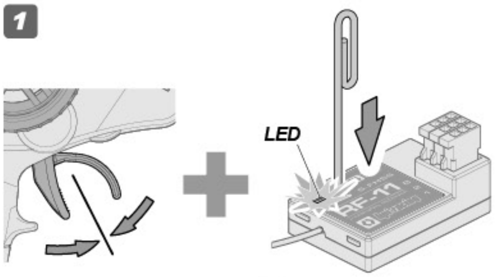

Stop (Neutral)
Stopp (Neutral)
Arrêt (neutre)
停止 （ニュートラル）

! LED continuously lit.
Durchgängig leuchtende LED
LED fixement allumée
● LED点灯

2

! After 1 Seconds
Nach 1 Sekunde
Après 1 seconde
● 1秒後

3

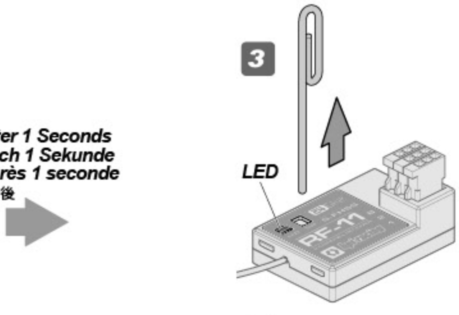

! LED light turns off.
LED geht aus.
LED s'éteint
● LED消灯

Nitro setup.
Verbrenner Einstellung
Réglage nitro
エンジンカーの場合

Hold full brake on the transmitter, and press the setup button. The LED will flash quickly. Release full brake on the transmitter once the receiver LED remains lit, then release the setup button on the receiver.

Halten Sie die Bremse am Sender voll gedrückt und drücken Sie den Einstellknopf. Die LED beginnt schnell zu blinken. Lassen Sie die Bremse am Sender los sobald die LED durchgängig leuchtet. Lassen Sie danach den Einstellknopf am Sender los.

Freinez complètement avec l'émetteur, et appuyez sur le bouton de réglage. La LED va clignoter rapidement. Relâchez le freinage sur l'émetteur une fois que la LED du récepteur reste allumée, puis relâchez le bouton de réglage du récepteur.

送信機のスロットルトリガーをブレーキ側に保ちながら、受信機のSETUPボタンを押し、LEDが早めの点滅になる事を確認してください。LEDが点灯に変わったら、
SETUPボタンとスロットルトリガーを離します。

1

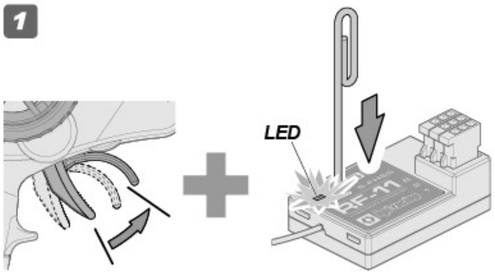

Brake
Bremse
Frein
ブレーキ

! LED continuously lit.
Durchgängig leuchtende LED
LED fixement allumée
● LED点灯

2

! After 1 Seconds
Nach 1 Sekunde
Après 1 seconde
● 1秒後

3

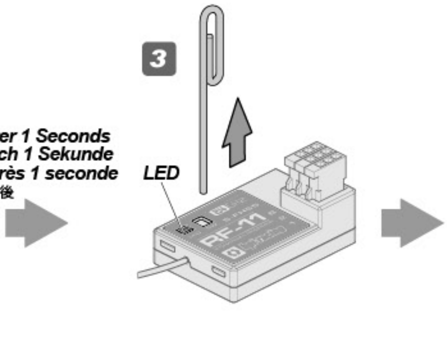

4

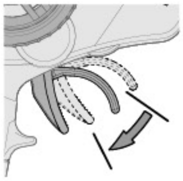

Stop (Neutral)
Stopp (Neutral)
Arrêt (neutre)
停止 （ニュートラル）

4 Radio Operation Check Überprüfen der RC-Anlage Vérification du fonctionnement de la radio 動作確認

Electric setup.
Elektro Setup
Réglage électrique
電動カーの場合

To confirm that fail safe is working properly, the ESC will go in to the neutral position and the vehicle will not move when you shut off the transmitter. See page 6 and check the Fail Safe function working properly. You do not need to repeat this procedure each time you run.

Wenn das Fail-Safe korrekt arbeitet, wird der Regler in die Neutralstellung geschaltet und das Auto bewegt sich nicht, wenn Sie den Sender ausschalten. Schauen Sie auf Seite 5 nach um die Fail-Safe Funktion zu überprüfen. Dieser Vorgang muss nicht vor jeder Fahr durchgeführt werden.

Pour vérifier que la sécurité intégrée fonctionne correctement, le contrôleur de vitesse devrait se mettre en position neutre dès que vous éteignez l'émetteur. Consultez la page 6 et vérifiez que la fonction de sécurité intégrée fonctionne correctement. Vous n'aurez pas besoin de recommencer ceci à chaque fois que vous utiliserez le véhicule.

送信機のスイッチを切り受信機のLEDが点滅し何も起きない事を確認し、再びスイッチを入れ動作確認して作業は終了となります。
6ページを参考にフェイルセーフが正しく機能してるか確認してください。2回目以降は走行のたびにフェイルセーフを設定する必要はありません。

Reference Section
Abschnitt
Section de référence
参照セクション

1

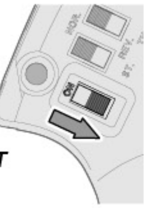

OFF
AUS
ARRÊT
オフ

2

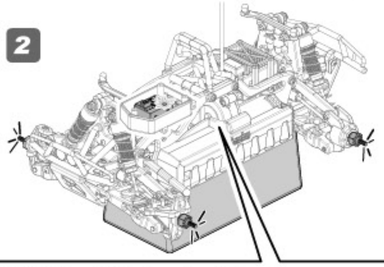

LED light will flash and vehicle will not move.
Die LED blinkt und das Auto bewegt sich nicht.
La LED clignote et le véhicule ne bouge pas.
● このとき受信機のLEDが点滅し何も起きない状態になります。

3

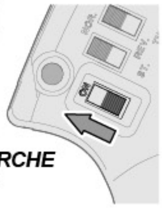

ON
AN
MARCHE
オン

Nitro setup.
Verbrenner Einstellung
Réglage nitro
エンジンカーの場合

To confirm that fail safe is working properly, full brake should automatically be applied when you shut off the transmitter. See page 6 and check the Fail Safe function working properly. You do not need to repeat this procedure each time you run.

Um die Funktion des Fail-Safes zu überprüfen, schalten Sie den Sender aus und achten Sie darauf, dass die Bremse voll angezogen wird. Weitere Informationen zur Funktionsprüfung finden Sie auf Seite 6. Der Einstellvorgang muss nicht vor jeder Fahrt durchgeführt werden.

Pour vérifier que la sécurité intégrée fonctionne correctement, le frein devrait automatiquement s'activer à fond dès que vous éteignez l'émetteur. Consultez la page 6 et vérifiez que la fonction de sécurité intégrée fonctionne correctement. Vous n'aurez pas besoin de recommencer ceci à chaque fois que vous utiliserez le véhicule.

送信機のスイッチを切りスロットルサーボが設定した場所に動作している事を確認し、再びスイッチを入れ動作確認して作業は終了となります。
6ページを参考にフェイルセーフが正しく機能してるか確認してください。2回目以降は走行のたびにフェイルセーフを設定する必要はありません。

Reference Section
Abschnitt
Section de référence
参照セクション

1

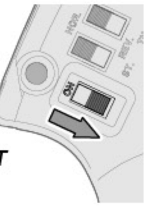

OFF
AUS
ARRÊT
オフ

2

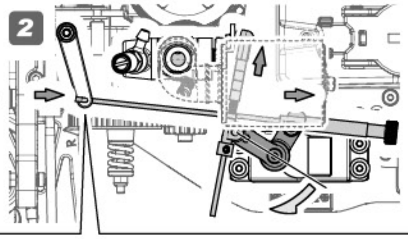

Make sure the brake is on.
Achten Sie darauf, dass die Bremse angezogen ist.
Vérifiez que le frein est mis.
● ブレーキが効いているか確認します。

3

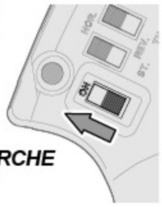

ON
AN
MARCHE
オン

5

Attention / Achtung / Attention / 注 意

Turn off receiver first, then turn off transmitter.
Schalten Sie erst den Empfänger aus, dann den Sender.
Éteignez d'abord le récepteur, puis l'émetteur.
● 初めにR/Cカーのスイッチを OFFにします。次に送信機のスイッチをOFFにします。

1

OFF
AUS
ARRÊT
オフ

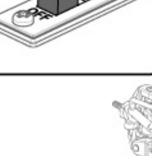

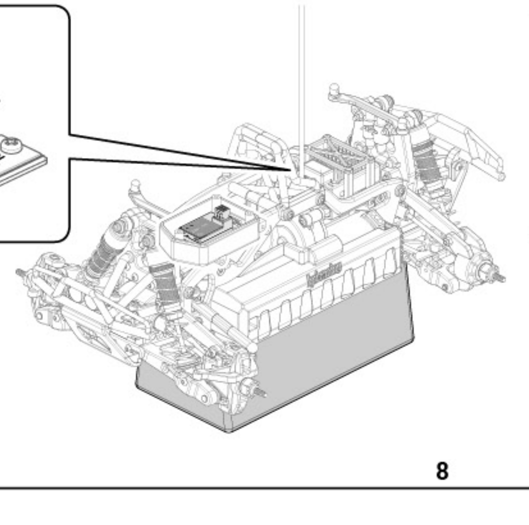

2

OFF
AUS
ARRÊT
オフ

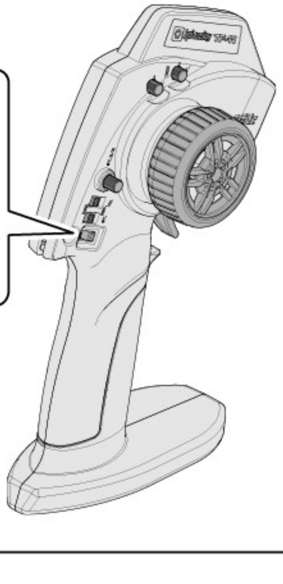

8 LED status vs receiver's condition / Anzeige des Empfänger-Status über die LED / États de la LED et du récepteur / 受信機のLED状態を確認

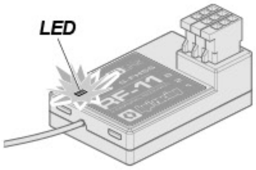

LED light turns off. LED geht aus. LED s'éteint LED消灯	No signal reception Kein Signalempfang Pas de réception du signal 信号が受信されていない状態、または電源OFF。
LED continuously lit. DELED leuchtet durchgängig LED fixement allumée LED点灯	Receiving signals Empfängt Signale Signaux reçus 信号受信状態良好（バインド設定完了）
LED flashing LED blinkt LED qui clignote LED点滅	Receiving signals, but ID is unmatched. Empfängt Signale, aber Sender-Zuordnung stimmt nicht. Signaux reçus, mais pas d'association 信号受信状態（バインド設定前、またはバインド設定失敗）
LED flashes rapidly LED blinkt schnell LED clignote rapidement LED早い点滅	Receiving signals, when Fail Safe is set. It is turns on and a fast blink for the first one second. Empfängt Signale beim Fail-Safe-Einstellen. LED leuchtet und blinkt schnell für 1 Sekunde. Signaux reçus, alors que la sécurité est enclenchée. La LED s'allume et clignote rapidement pendant une seconde. 信号受信状態（フェイルセーフ設定時に受信機電源をONにしてから最初の1秒）

9 Trouble Shooting / Fehlerbehebung / Dépannage / トラブルシューティング

If R/C car does not move or you have no control, see below.
Falls sich das Auto nicht bewegt, oder Sie nicht mehr die Kontrolle haben, schauen Sie bitte unten.
Si le véhicule télécommandé ne bouge pas ou si vous n'en avez pas le contrôle, voyez ci-dessous.
R/Cカーが動かない、動作がおかしいと思った場合は表を参考に原因を調べてください。

Problem Problem Problème 症状	Cause Grund Cause 原因	Remedy Lösung Remède 対策	Section Abschnitt Section 項目
Does Not Move. Das Auto fährt nicht. Le véhicule ne bouge pas 動かない	Batteries are not placed properly in the transmitter. Die Batterien sitzen nicht korrekt im Sender. Les piles ne sont pas placées correctement dans l'émetteur. 送信機の電池が正しく入っていない。	Place batteries in the transmitter properly. Legen Sie die Batterien korrekt ein. Positionnez correctement les piles dans l'émetteur. 送信機の電池を正しく入れる。	3 Page 3
	Weak or no battery in model. Leerer oder kein Akku im Auto. Batterie faible ou non installée 走行用バッテリーは充電されていますか？	Install charged battery. Einbauen eines geladenen Akkus. Mettez en place une batterie chargée 走行用バッテリーを充電してください。	
	Frayed or broken wiring. Beschädigte Verkabelung. Câble dénudé ou coupé コードなどがやぶけて断線していませんか？	Splice and insulate wiring completely. Erneuern und isolieren Sie die kaputte Stelle. Faites une épissure et isolez complètement le câble. コードを絶縁するか、カスタマーサービスに修理を依頼してください。	5 Page 5
	Is fail safe system working? Arbeitet die Fail-Safe Einheit korrekt? Est-ce que la sécurité redondante fonctionne ? フェイルセーフが作動していませんか。	Make sure fail safe system is working properly. Überprüfen Sie die Fail-Safe Einheit. Vérifiez que la sécurité redondante fonctionne correctement. フェイルセーフの動作を確認します。	7 Page 8
	Is the binding setup properly? Stimmt die Sender/Empfänger Verbindung? Est-ce que l'association est correctement effectuée ? バインドが正しく設定されていない。	Make sure binding is setup properly. Stellen Sie sicher, dass Sender und Empfänger korrekt verbunden sind. Vérifiez que l'association est correctement effectuée. バインドの設定を行います。	7 Page 6
	ESC is shut down by heat protection circuit. Notabschaltung des Reglers wegen Überhitzung. Le système ESC est fermé par le circuit de protection thermique. ESCのヒートプロテクターが働いていませんか？	Stop driving immediately, do not drive the car until the Speed Controller cools down. Fahren Sie nicht weiter. Warten Sie bis der Fahrtenregler abgekühlt ist. Arrêtez immédiatement de conduire, ne pilotez pas la voiture tant que le contrôleur de vitesse n'a pas refroidi. 走行を中止しスピードコントローラーの温度が下がるまで走行させないでください。 回路内の温度が通常温度にもどればヒートプロテクター機能は解除されます。	
No Control. Keine Kontrolle Pas de contrôle 思うように動かない	Weak or no batteries in transmitter or model. Leere oder keine Batterien im Sender oder Auto. Batterie faible ou absente dans l'émetteur ou le véhicule. 走行用バッテリーや、送信機の電池が減っていませんか？	Install charged or fresh batteries. Einbauen voller Batterien. Mettez des batteries rechargées ou neuves. 走行用バッテリーは充電し、送信機の電池は、新品に交換してください。	3 Page 3
	Improper antenna on transmitter or model. Zu kurze Antenne am Sender oder Auto. Antenne inadéquate sur l'émetteur ou le véhicule アンテナはのびていますか？	Fully extend antenna. Ziehen Sie die Antenne vollständig aus. Dépliez complètement l'antenne. 受信機のアンテナを確実にのばしてください。	5 Page 5
Steering and Throttle Function Reversed. Lenkung und Gas funktionieren genau verkehrt herum. Direction et accélération inversées 思っている動作と逆に動く	Servo reverse switch is in wrong position. Servorichtungs-Schalter ist in der falschen Position. L'interrupteur de marche arrière du servo est dans la mauvaise position 送信機のリバーススイッチの向きが変わっていませんか？	Set to correct position see page 3. Schauen Sie auf Seite 3 für die korrekte Position. Vérifiez la position correcte en page 3 Page.3を参考に送信機のリバーススイッチの位置を確認します。	3 Page 3
	Please check that the wires from ESC to motor are connected properly. Bitte überprüfen Sie, ob die Kabel vom Regler zum Motor richtig sitzen. Veuillez vérifier que les fils allant de l'ESC au moteur sont correctement raccordés. モーター、ESCの配線が逆になっていませんか？	Refer to page 5. It will show how to connect the motor. Schauen Sie bitte auf Seite 5. Dort wird erklärt, wie der Motor angeschlossen wird. Reportez-vous à la page 5. Vous y verrez comment raccorder le moteur. Page.5を参考に接続し直してください。	5 Page 5

10 Specification Caractéristiques Eigenschaften 仕 様

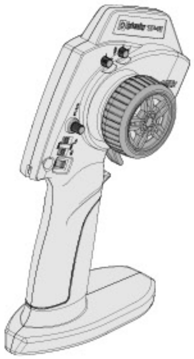

Transmitter TF-11
- ***System : 2CH (Steering, Throttle)***
- ***Frequency : 2.4GHz***
- ***Radio wave type : FHSS***
- ***Battery : AA x4***
- ***Weight : 192g***

Émetteur TF-11
- ***Système : 2 voies (direction, accélération)***
- ***Fréquence : 2,4 GHz***
- ***Type d'ondes radio : FHSS***
- ***Piles : 6 V***
- ***Poids : 192g***

Sender TF-11
- ***System: 2 Kanal (Lenkung, Gas)***
- ***Frequenz: 2.4GHz***
- ***Sendemodus: FHSS***
- ***Betriebsspannung: 6V (4xAA)***
- ***Gewicht: 192g***

送信機　TF-11
- 方式： 2CH（ホイル、トリガー）
- 送信周波数：2.4GHz帯
- 電波形式：FHSS
- 電源：6V（UM-3×4）
- 重量：192g（電池込）

FCC COMPLIANCE STATEMENT

This equipment has been tested and found to comply with the limits for a Class B digital device, pursuant to part 15 of the FCC Rules. These limits are designed to provide reasonable protection against harmful interference in a residential installation. This equipment generates, uses, and can radiate radio frequency energy and, if not installed and used in accordance with the operating instructions, may cause harmful interference to radio communications, however, there is no guarantee that interference will not occur in a particular installation. If this equipment does cause harmful interference to radio or television reception, which can be determined by turning the equipment off and in, the user is encouraged to try to correct the interference by one or more of the following measures:

- Reorient or relocate the receiving antenna.
- Increase the separation between the equipment and the receiver.
- Connect the equipment into an outlet on a circuit different from that to which the receiver is connected.
- Consult the dealer or an experienced technician for help.

This device complies with Part 15 of the FCC Rules and with RSS-210 of Industry Canada. Operation is subject to the following two conditions:
1)This device may not cause harmful interference, and….
2)This device must accept any interference received, including interference that may cause undesired operation.

WARNING: Changes or modifications made to this equipment not expressly approved by the party responsible for compliance may void the FCC authorization to operate this equipment.

RF Exposure
Statement The TF-11 transmitter has been tested and meets the FCC RF exposure guidelines when used with the accessories supplied or designated for this product, and provided at least 20cm separation between the antenna the user\s body is maintained. Use of other accessories may not ensure compliance with FCC RF exposure guidelines.

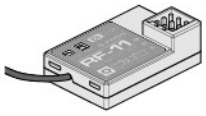

Receiver RF-11
- ***Frequency : 2.4GHz***
- ***System : 2CH***
- ***Fail Safe***
- ***Battery : 4.8 - 7.4V***
- ***Size : 34x23x13mm***
- ***Weight : 6g***

Récepteur RF-11
- ***Fréquence : 2,4 GHz***
- ***Système : 2 voies***
- ***Sécurité***
- ***Batterie : 4.8 - 7.4V***
- ***Dimensions : 34x23x13mm***
- ***Poids : 6g***

Empfänger RF11
- ***Frequenz: 2.4GHz***
- ***System : 2CH***
- ***Fail-Safe***
- ***Akku : 4.8 - 7.4V***
- ***Größe: 34x23x13mm***
- ***Gewicht: 6g***

受信機　RF-11
- 受信周波数： 2.4GHz帯
- チャンネル数：2
- フェイルセーフ付き
- 電源：4.8 - 7.4V
- 寸法：34x23x13mm
- 重量：6g

Spare Parts List Ersatzteileliste Liste de pièces détachées スペアパーツリスト

Part # Nummer Numéro 品番	Qty. Anzahl Qté. 入数	Descroption Beschreibung Description 入数	Part # Nummer Numéro 品番	Qty. Anzahl Qté. 入数	Descroption Beschreibung Description 入数	Part # Nummer Numéro 品番	Qty. Anzahl Qté. 入数	Descroption Beschreibung Description 入数
80575	x1	Receiver Switch Ein/Aus Schalter Interrupteur du récepteur レシーバースイッチ	80576	x1	Receiver Battery Case Empfaenger Batterien Fach Boitier piles récepteur レシーバーバッテリーケース			

If any parts are damaged or missing, contact customer service.
Falls Teile beschädigt sind oder fehlen, kontaktieren Sie bitte die Serviceabteilung.
Veuillez Si des pièces sont endommagées ou manquantes, veuillez contacter le service clients.
故障、製品についてのお問い合わせは弊社カスタマーサービス、もしくは販売店にお問い合わせください。

Notes Notes
Notizen メモ

www.hpiracing.com
HPI Racing USA
70 Icon Street
Foothill Ranch, CA 92610 USA
(949) 753-1099
(888) 349-4474 Customer Service

www.hpi-europe.com
HPI Europe
19 William Nadin Way,
Swadlincote, Derbyshire,
DE11 0BB, UK
+44 1283 229400

www.hpiracing.co.jp
HPI Japan
755-1 Aritama Kita-machi,
Higashi-ku, Hamamatsu-shi,
Shizuoka 431-3121 JAPAN
053-432-6161

www.hpiracing.net.cn
HPI China
11 Fuyang Road,
Luyang, Zhoushi Town,
Kunshan, Jiangsu, China 215313
(+86) 512-50320780

Vol.1 105408